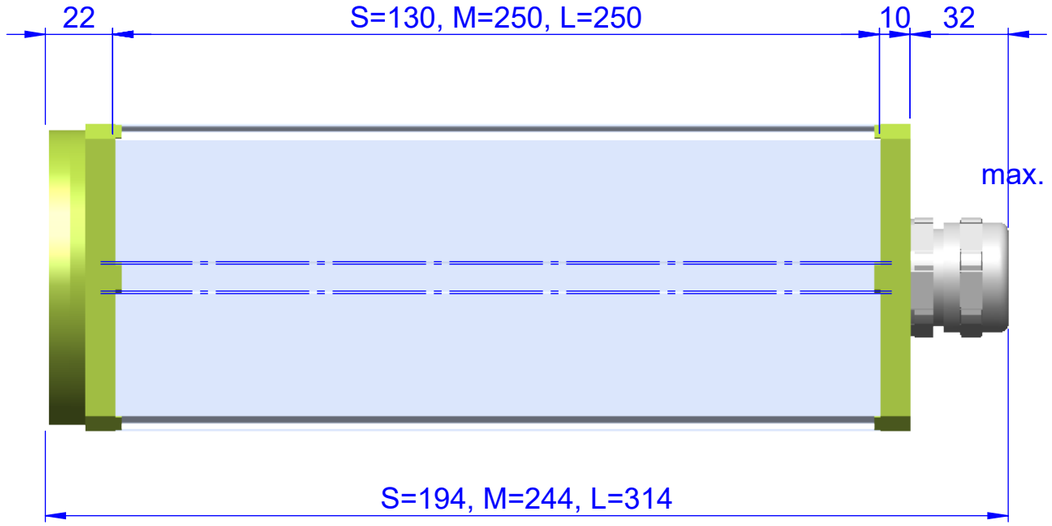

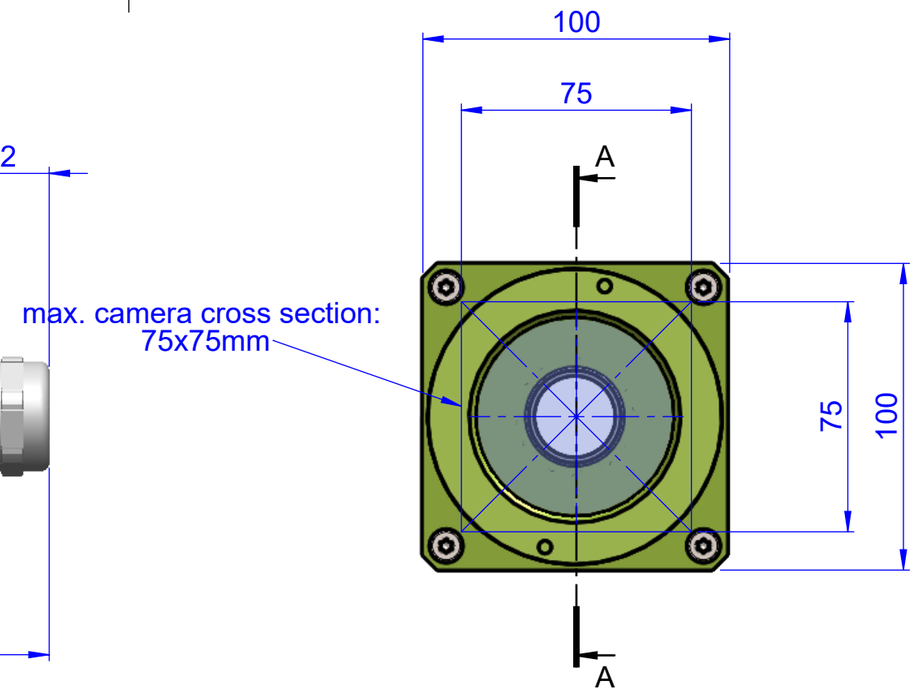

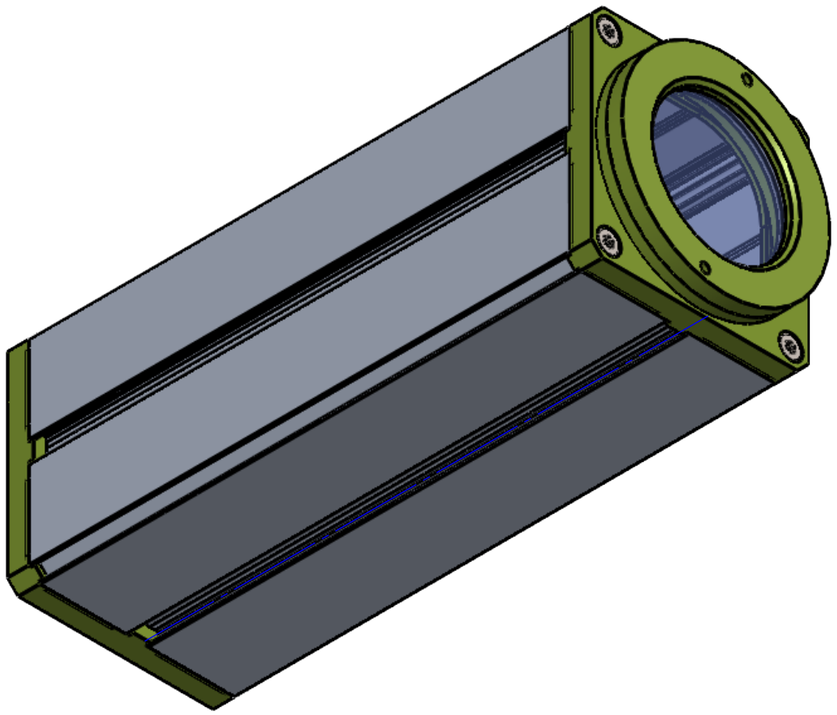

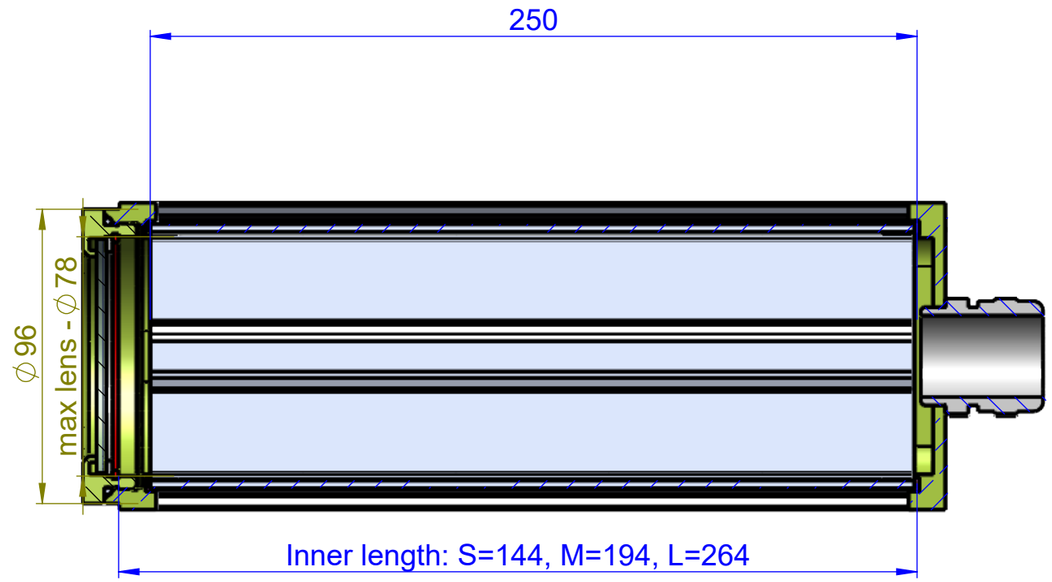

Verwendungsbereich	Allgemeintoleranz DIN ISO 2768-m	Oberfläche	Maßstab: 1:5	Gewicht: 0,00 kg
			Werkstoff: -	

	Datum	Name
Bearb.	16.09.2021	
Gepr.		
Norm		

Zust.	Änderung	Datum	Name

autoVimation
build a machine vision

Benennung:
Stingray 3" flangue

Zeichnungsnummer:
S=2X.X60.130, M=2X.X60.180
L=2X.X60.250

Blatt
1 (A3)
1 von 1